Product informatie

3477UAR200P63 red

EAN 4031582305791

Zwenkwiel met dubbele rem, vork van geperst staal, verzinkt, dubbele kogeldraaikrans in de zwenkkop, wielas geschroefd, stofafdichting, plaatbevestiging. Wielkern van polyamide met loopvlak van gespoten polyurethaan, wielnaaf op rollager

Technische data

Wieldiameter	200 mm
Bandbreedte	46 mm
Plaatafmeting	137 x 105 mm
Boutgatafstand	105 x 80/75 mm
Bevestigingsgat	11 mm
Uitlading	55 mm
Uitzwenking - Ø	334 mm
Bouwhoogte	240 mm
Temperatuur	- 40 / + 80 °C
Standaard	EN 12532
Eigen gewicht	2.683 kg
Zwenkradius	167 mm
Hardheid van de band	Shore D 40
Dyn. draagvermogen	350 kg
Statisch draagvermogen	700 kg

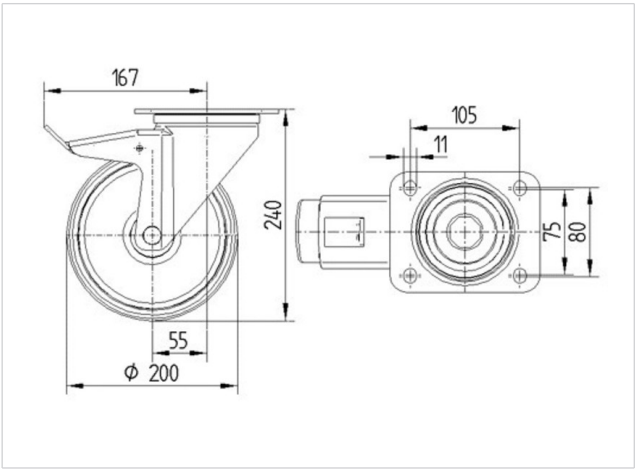

Rolweerstand	+	+	+	+	+
Verplaatsingsgeluid	+	+	+	+	+
Strepen	+	+	+	+	+
Roest bescherming	+	+	+	+	+

© Copyright 2016, TENTE International, www.tente.com, 02/08/2016

Product informatie

3477UAR200P63 red

EAN 4031582305791

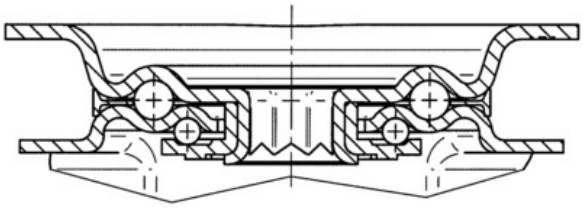

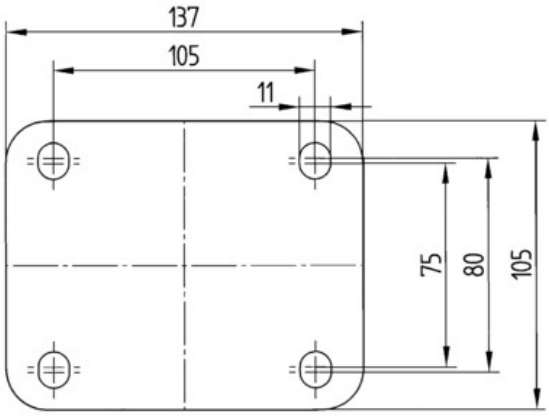

© Copyright 2016, TENTE International, www.tente.com, 02/08/2016