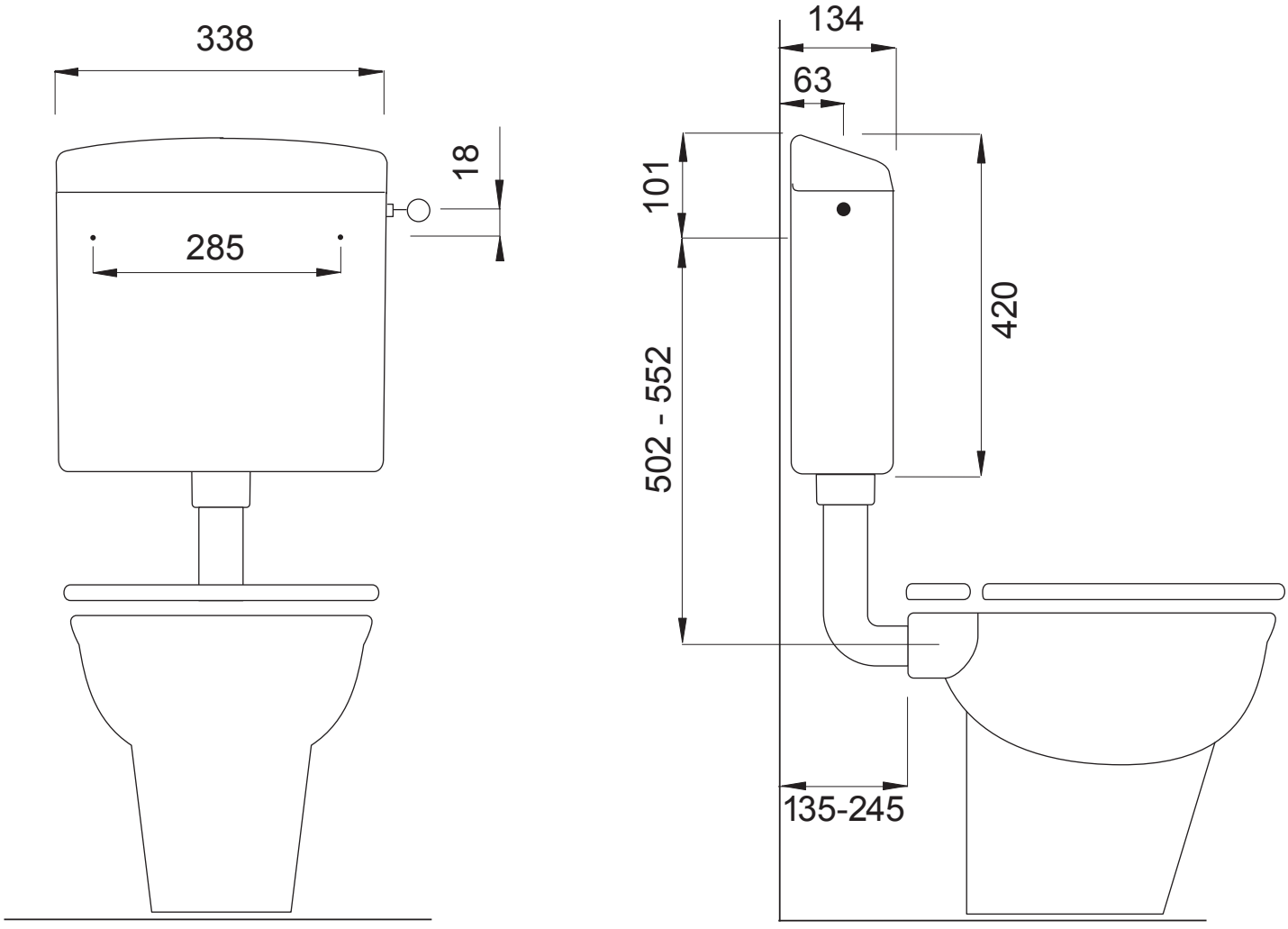
338
18
285
134
63
101
420
502 - 552
135-245