Desenho Técnico/Technical Sheet
Abraçadeira Super W4 em chapa 25

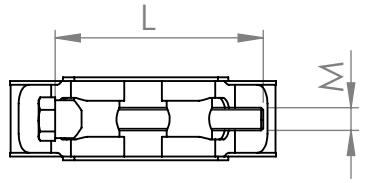

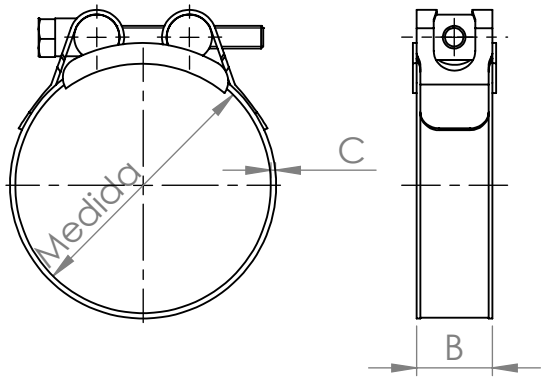

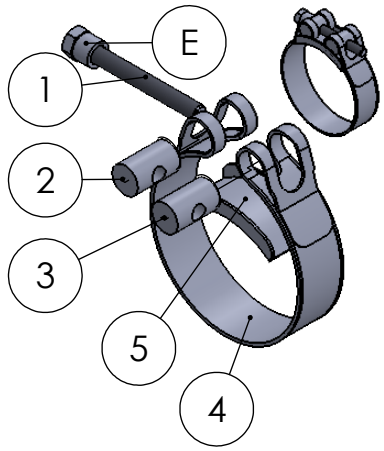

Peça	Norma
Parafuso	DIN 933

Nº	Peça	Part	Material	Acabamento
E	Distanciador	Tube	Inox AISI 304	Polido
5	Patilha	Lever	Inox AISI 304	Polido
4	Chapa	Band	Inox AISI 304	Polido
3	Taco Roscado ∅14mm	Thread Bolt	Inox AISI 304	Polido
2	Taco ∅14mm	Bolt	Inox AISI 304	Polido
1	Parafuso	Screw	Inox A2-70	-

Código	Medida Size(mm)	LarguraxEspessura BxC(mm)	MxL	Distanciador	Ponto de Rotura/ Fracture Torque (Nm)	Resistência Recomendada/ Recommendation Resistance (Nm)	Ensaio de Névoa Salina/ Salt Spray Test ISO 9227
2AS25044I4	44-47	25 x 1,2	M8x50	12x7	32 Nm	20 Nm	240 Horas/hours
2AS25048I4	48-51						
2AS25052I4	52-55		M8x60				
2AS25056I4	56-59						
2AS25060I4	60-63						
2AS25064I4	64-67		M8x70	12x10			
2AS25068I4	68-73						
2AS25074I4	74-79						
2AS25080I4	80-85						
2AS25086I4	86-91						
2AS25092I4	92-97						
2AS25098I4	98-103		M8x80	12x12			
2AS25104I4	104-112						
2AS25113I4	113-121						
2AS25122I4	122-130						
2AS25131I4	131-139						
2AS25140I4	140-148						
2AS25149I4	149-161	25 x 1,5	M8x90	12x16			
2AS25162I4	162-174						
2AS25175I4	175-187						
2AS25188I4	188-200						
2AS25201I4	201-213						
2AS25214I4	214-226						
2AS25227I4	227-239						
2AS25240I4	240-255						
2AS25250I4	250-265		M8x100	12x20			
2AS25260I4	260-275						
2AS25275I4	275-290						
2AS25290I4	290-305						
2AS25300I4	300-315						
2AS25310I4	310-325						
2AS25320I4	320-335						
2AS25330I4	330-345						
2AS25350I4	350-365						
2AS25360I4	360-375						
2AS25375I4	375-390						
2AS25390I4	390-405						

	NOME	ASSINATURA	DATA
Desenhou	Eng. Sarah Almeida		20-03-2015
Verificou	José Carlos Lito		
Modificado			07-02-2017

Desenho Técnico (Título)

Abraçadeira Super DIN 3017 W4 Chapa 25mm Parafuso M8

Tolerâncias Dimensionais Gerais DIN ISO 2768- m
Tolerâncias Geométricas Gerais DIN ISO 2768- K
Toleranciamento 8015

A4

Escala1:2

Folha 1/1